第34回春季大会トーナメント表
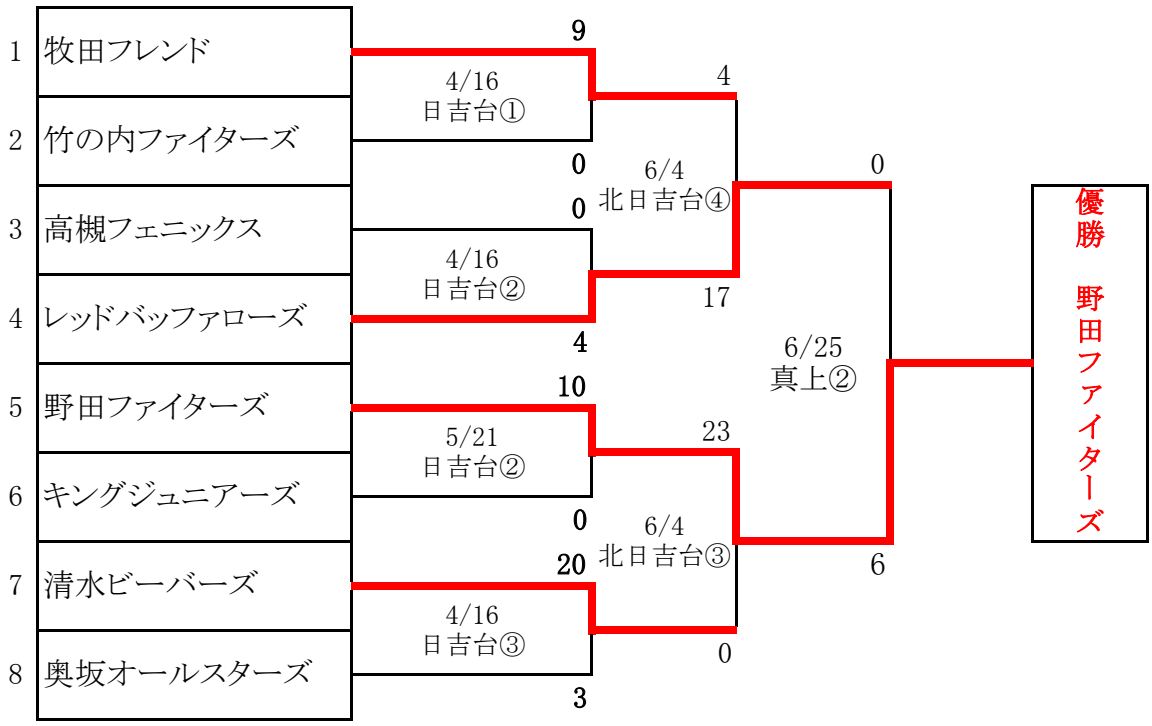
BCトーナメントの部