第45回　朝日新聞社優勝旗争奪北大阪少年軟式野球大会

学童の部　組合せ表
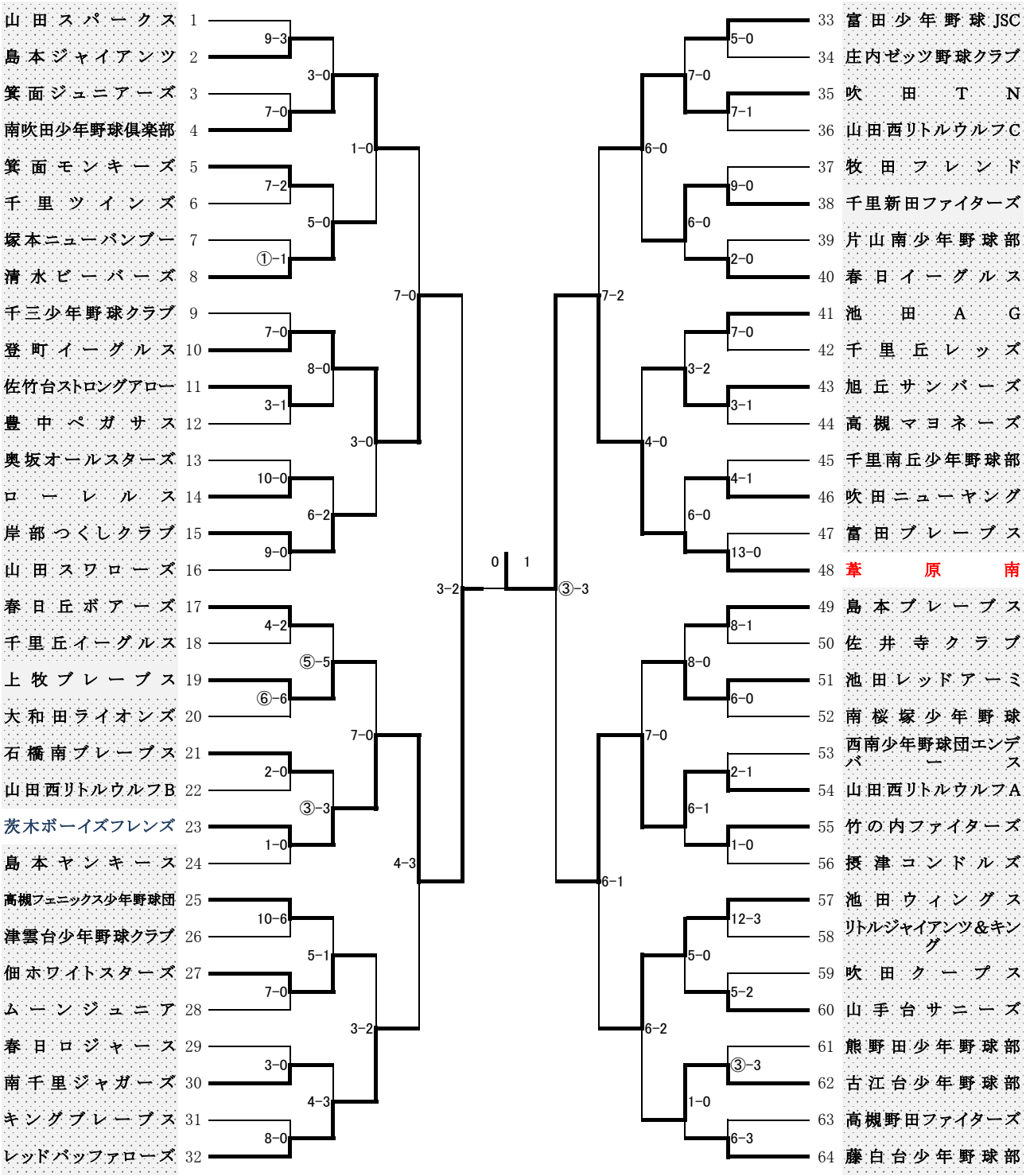
優勝　葦原南